TEKSTİL ÜRÜNLERİ İÇİN VİRÜSTEN KORUNMA

ViralOff
POLYGIENE TECHNOLOGY

weko

%20 PÜSKÜRTME UYGULAMASIYLA %99 'a VARAN VİRÜS KORUMASI

OEKO-TEX®
CONFIDENCE IN TEXTILES

www.weko.net
www.polygiene.com

MAKSİMUM SAĞLIK
MAKSİMUM MALİYET TASARRUFU

99% REDUCTION OF VIRUSES IN 2 HOURS

ISO18184:2019, ATCC VR-1679 (H3N2)

ViralOff
POLYGIENE TECHNOLOGY

TASARRUF EDİN

- SU KULLANIMINDAN %80
- KİMYASAL MADDELERDEN %80
- KURUTMA İÇİN HARCANAN ENERJİDEN %90

AZALTIN

- KARBON AYAK İZİNİ
- MALZEME GERİLMELERİNİ

ARTIRIN

- HAT HIZINIZI
- KESİNTİSİZ ÇALIŞMA SÜRENİZİ
- KARLILIĞINIZI
- MARKA BİLİNİRLİĞİNİZİ

OEKO-TEX®
CONFIDENCE IN TEXTILES

WEKO İLE ViralOff KARIŞIMINI İHTİYACINIZ KADAR UYGULAYIN!

ViralOff kumaş yüzeylerine uygulanan antiviral bir katkı maddesidir ve virüs bulaşan yüzeylerin kendisini temizlemesini sağlar. 2 saat* içerisinde yüzeydeki virüs sayısının %99 oranında azalmasını sağlar. Hastalıkların tedavisi ya da önlenmesi için tasarlanmamıştır.

ViralOff cilt yüzeyindeki doğal bakteri florasını etkilemez. Üründen daha iyi performans ve sürdürülebilirlik elde edebilmek için kumaşlar daha az ve yalnızca ihtiyaç duyulduğunda yıkanmalıdır. Böylece ürün daha uzun süreler kullanılabilir.

Ferahlık ve koku kontrol teknolojileri konularında dünya lideri olarak, giysilere bakış açımızı hızlı tüketilen ürünlerden dayanıklı ürünlere doğru değiştirmek istiyoruz. İnsanların kendilerini daha ferah hissetmeleri için giysileri, ev ürünlerini ve kumaşları iyileştiriyor ve ömürlerini uzatıyoruz.

Bu nedenle 140 'tan fazla global marka artık Polygiene markası ve ürünleri ile çalışmaktadır.

Cilde temas etmesi sakıncalı mıdır?

Polygiene ViralOff bileşeni sadece uygulama yapılan yüzeyde aktiftir ve cilt yüzeyindeki doğal bakteri florasıyla etkileşime girmez. Ek olarak, ViralOff katkı maddesi Kawai Endüstriyel Dermatoloji Enstitüsü tarafından da test edilmiştir.

Uygulama yapılmış kumaştaki gümüş klorür nefesle vücuda aktarılabilir mi?

Polygiene ViralOff içeriğindeki gümüş klorür, moleküller arası kuvvetle birbirine tutunur ve yalnızca kumaş yüzeyinde aktiftir, aktarılamaz. Teknolojimiz ayrıca OEKO-TEX® tarafından Eco Passports için onaylanmıştır. Bu da katkı maddemizin insan sağlığına zararlı olmadığının kanıtıdır.

*ISO18184:2019, ATCC VR-1679 (H3N2)

WEKO nonwoven, geleneksel kumaş ve teknik tekstil ürünlerinin antimikrobiyal terbiyesi için çözümler sunarak dünyamızı daha güvenli bir hale getirmek için çalışmaktadır. Hangi terbiyeleme yöntemi kullanılırsa kullanılsın uzmanlarımız size her zaman yardımcı olacaklardır.

WEKO, Polygiene ViralOff ve diğer antimikrobiyal ürünlerin başarılı bir şekilde püskürtmeyle uygulanmasına yardımcı olur.

WEKO temassız uygulama sisteminin çalışma esası:

Uygulanacak sıvı hızla dönen disklerin ortasına doğru verilir. Burada sıvı merkezkaç kuvvetinin yardımıyla hızlanır ve disklerin kenarlarına doğru dağıtılır. Bu aşamada birbirine eşit 360° 'lik dilimler, uygulanacak sıvının birbirine yapışma kuvvetini mekanik olarak yenmesini ve mikro damlacıklar haline dönüşmesini sağlar. Damlacıklar, püskürtme miktarını hassas olarak yüzeye verebilmek için özel olarak tasarlanmış kapaklardan yüzeye aktarılır. İhtiyaca göre püskürtme miktarı ve şeklini ayarlayabilmek için birbirinden fazla disk rotor muhafazasının içine yerleştirilebilir.

AVANTAJLARINIZ

- **Tek taraflı ya da çift taraflı uygulama**
- **Temassız uygulama**
- **Yıkama tankı birikintisi yok**
- **Kuyruklama yok**
- **Ayarlanabilir emdirme seviyesi**
- **Daha az kurutma enerjisi**
- **Yüksek hızlı üretim**
- **Kolay kurulum ve mükemmel**

BENZERSİZ, KARLI VE SÜRDÜRÜLEBİLİR OLUN!

WEKO-ProTec ve WEKO-NEO 'nun sunduğu Kapsüllü Versiyon

Çalışırken istenmeyen şekilde sızan aerosollere karşı korunmanın ve çevre temizliğinin önemli ölçüde iyileştirilmesi, kullanımı çok kolay olan kapsüllü uygulama ünitesi ile sağlanır. Bir düğmeye basarak otomatik olarak açılır ve malzeme kolayca içeri alınır. Kapandıktan sonra yüksek verimli emiş istenen korumayı sağlar.

Koruma:

Zararlı aerosoller	
İstenmeyen kokular	
Yüzey kayma tehlikesi	

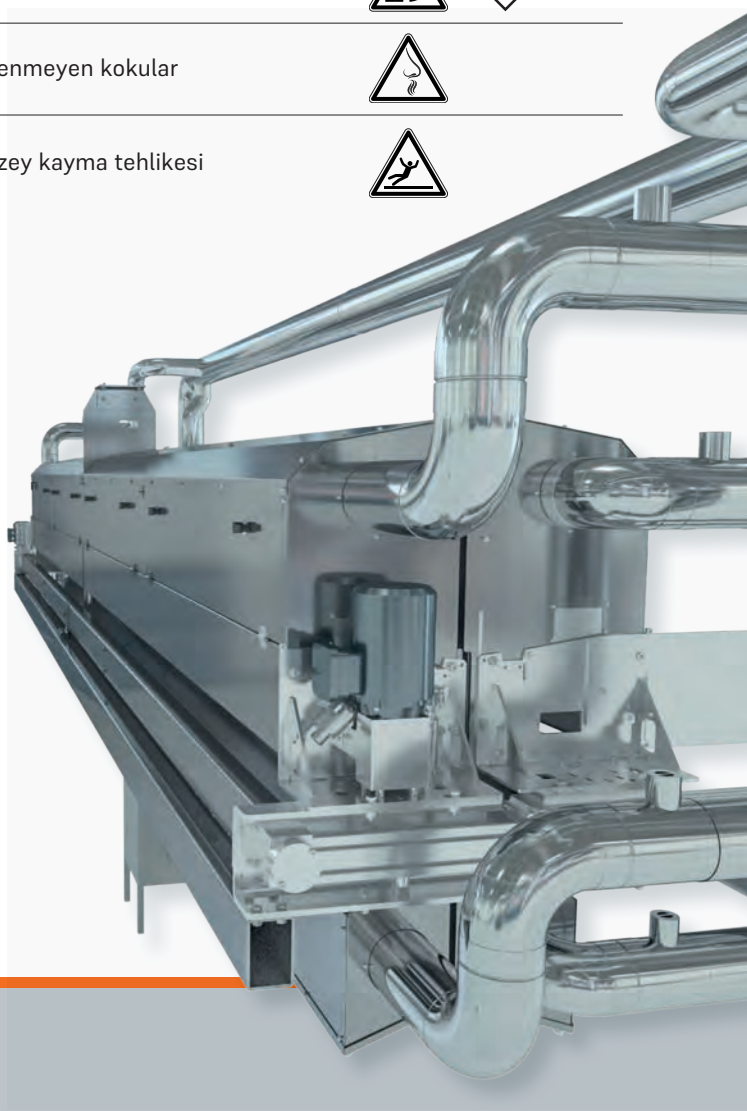

TEKSTİL ÜRÜNLERİ İÇİN VİRÜSTEN KORUNMA

ViralOff
POLYGIENE TECHNOLOGY

weko

ERKİM TEMSİLCİLİK VE TİCARET LİMİTED ŞİRKETİ

Adana Merkez
Selim KARACAN
Tel : +90.322.453 69 62
Fax : +90.322.454 50 21
Gsm: +90.533.544 94 56
Ziyapaşa Bulvarı No :42
Zaimler Apt. Asma Kat
01130 Seyhan /ADANA
e-posta: selim@erkim.com.tr

İstanbul İrtibat
Namık Emre UTKU
Tel : +90.216.485 57 45
Fax : +90.216.319 52 47
Gsm: +90.532.322 32 31
Mimar Sinan Mh. Kent Ormanı Sk. No:26
Beyazsaray Apt. Kat:4 Daire:9
34782 Çekmeköy / İSTANBUL
e-posta: neu@erkim.com.tr

ViralOff HAKKINDA

WEKO HAKKINDA